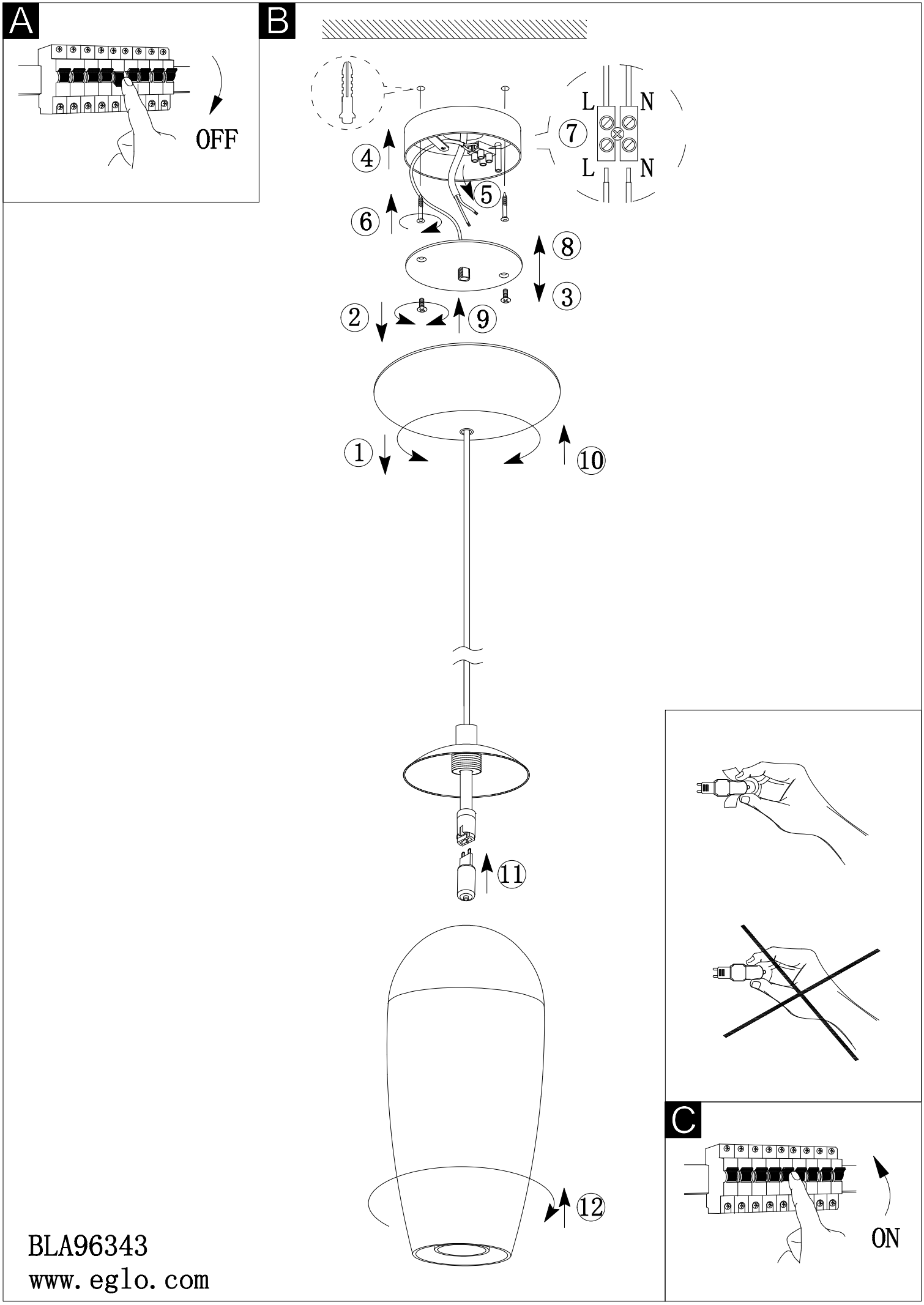


BLA96343

www.eglo.com